# Gdzie na urządzeniu Geberit AquaClean znajduje się numer serii?

GEBERIT

Należy pamiętać, że nie wszystkie wymienione modele mogą być dostępne na danym rynku.

## Geberit AquaClean Mera

**Tabliczka znamionowa** z numerem serii znajduje się pod panelem dekoracyjnym.

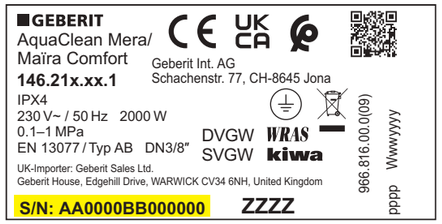


Pozycja tabliczki znamionowej:

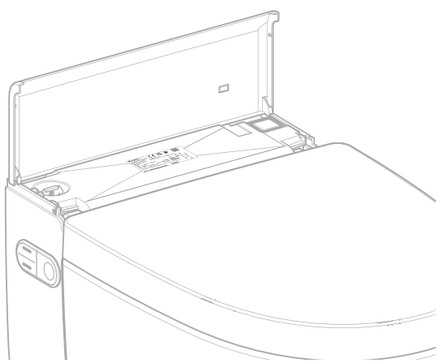

## Geberit AquaClean Sela (od roku produkcji 2019)

**Tabliczka znamionowa** z numerem serii znajduje się pod panelem dekoracyjnym.

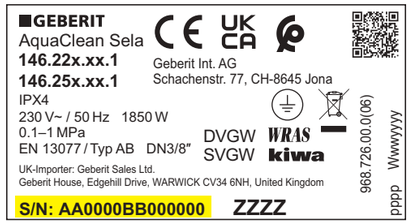


Pozycja tabliczki znamionowej:

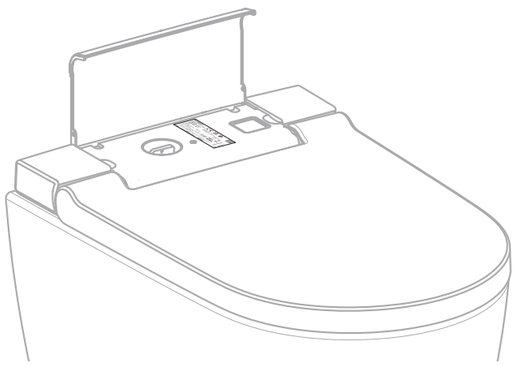

## Geberit AquaClean Tuma

**Tabliczka znamionowa** z numerem serii znajduje się pod panelem dekoracyjnym.

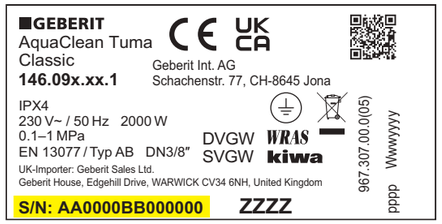


Pozycja tabliczki znamionowej:

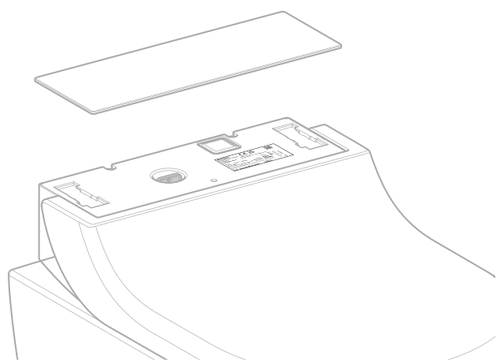

## Geberit AquaClean Alba

**Tabliczka znamionowa** z numerem serii znajduje się pod prawym panelem dekoracyjnym.

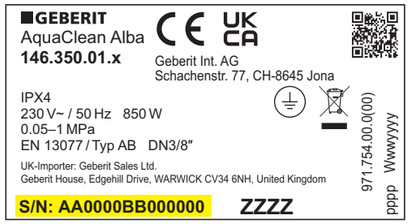


Pozycja tabliczki znamionowej:

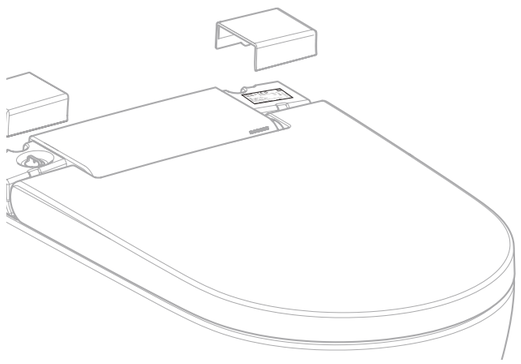

# Gdzie na urządzeniu Geberit AquaClean znajduje się numer serii?

GEBERIT

## Geberit AquaClean Cama

**Tabliczka znamionowa** z numerem serii znajduje się na spodzie zespołu technicznego.

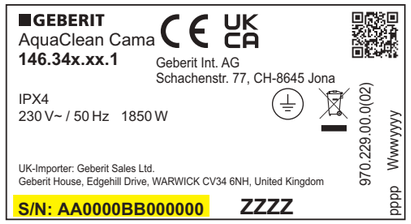


Pozycja tabliczki znamionowej:

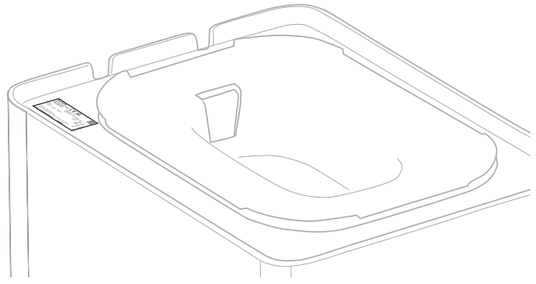

## Geberit AquaClean Sela (do roku produkcji 2018)

**Tabliczka znamionowa** z numerem serii znajduje się z tyłu urządzenia po lewej stronie.

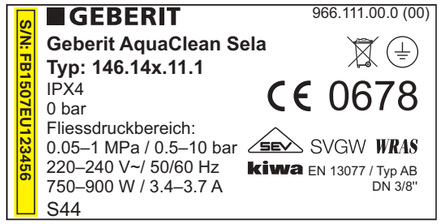


**Naklejka z numerem seryjnym** znajduje się na panelu sterującym z boku po lewej stronie.

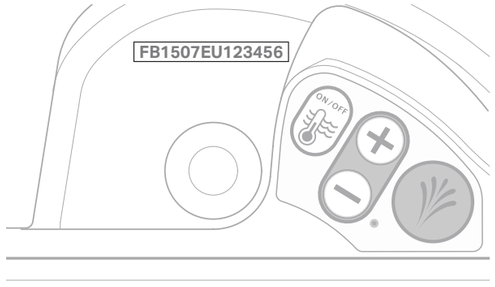


## Geberit AquaClean 4000

**Tabliczka znamionowa** z numerem serii znajduje się z tyłu urządzenia po lewej stronie.

**Naklejka z numerem seryjnym** znajduje się na panelu sterującym z boku po lewej stronie.

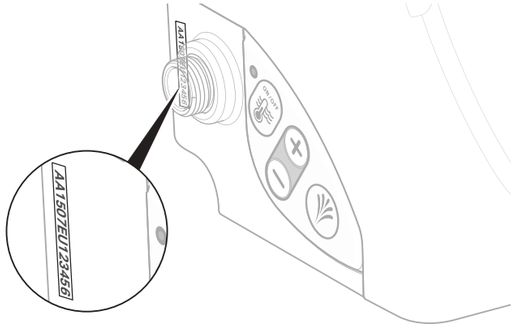


## Geberit AquaClean 5000 / 5000plus

**Tabliczka znamionowa** z numerem serii znajduje się na spodzie urządzenia po lewej stronie pod panelem sterującym.

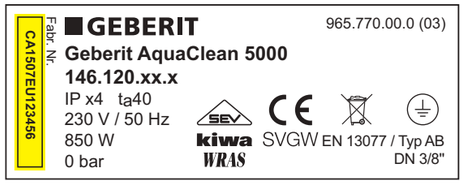


**Naklejka z numerem seryjnym** znajduje się obok włącznika z boku po prawej stronie.

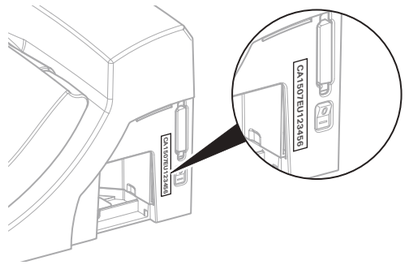

# Gdzie na urządzeniu Geberit AquaClean znajduje się numer serii?

## Geberit AquaClean 8000 / 8000plus

**Tabliczka znamionowa** z numerem serii znajduje się w klapce otworu serwisowego na dole po lewej stronie za filtrem z węgla aktywowanego.

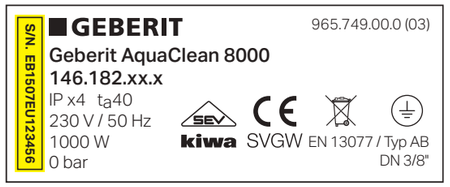


**Naklejka z numerem seryjnym** znajduje się w klapce otworu serwisowego na dole po lewej stronie.

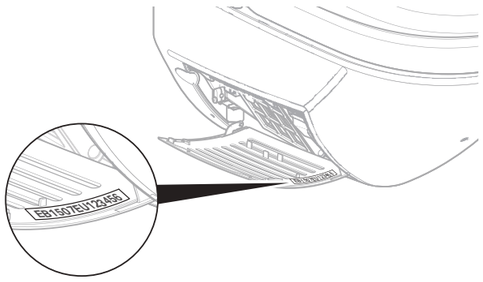


Geberit International AG, Schachenstrasse 77, CH-8645 Jona
T +41 55 221 63 00
documentation@geberit.com
→ www.geberit.com

968.221.00.0(05) © 02-2025